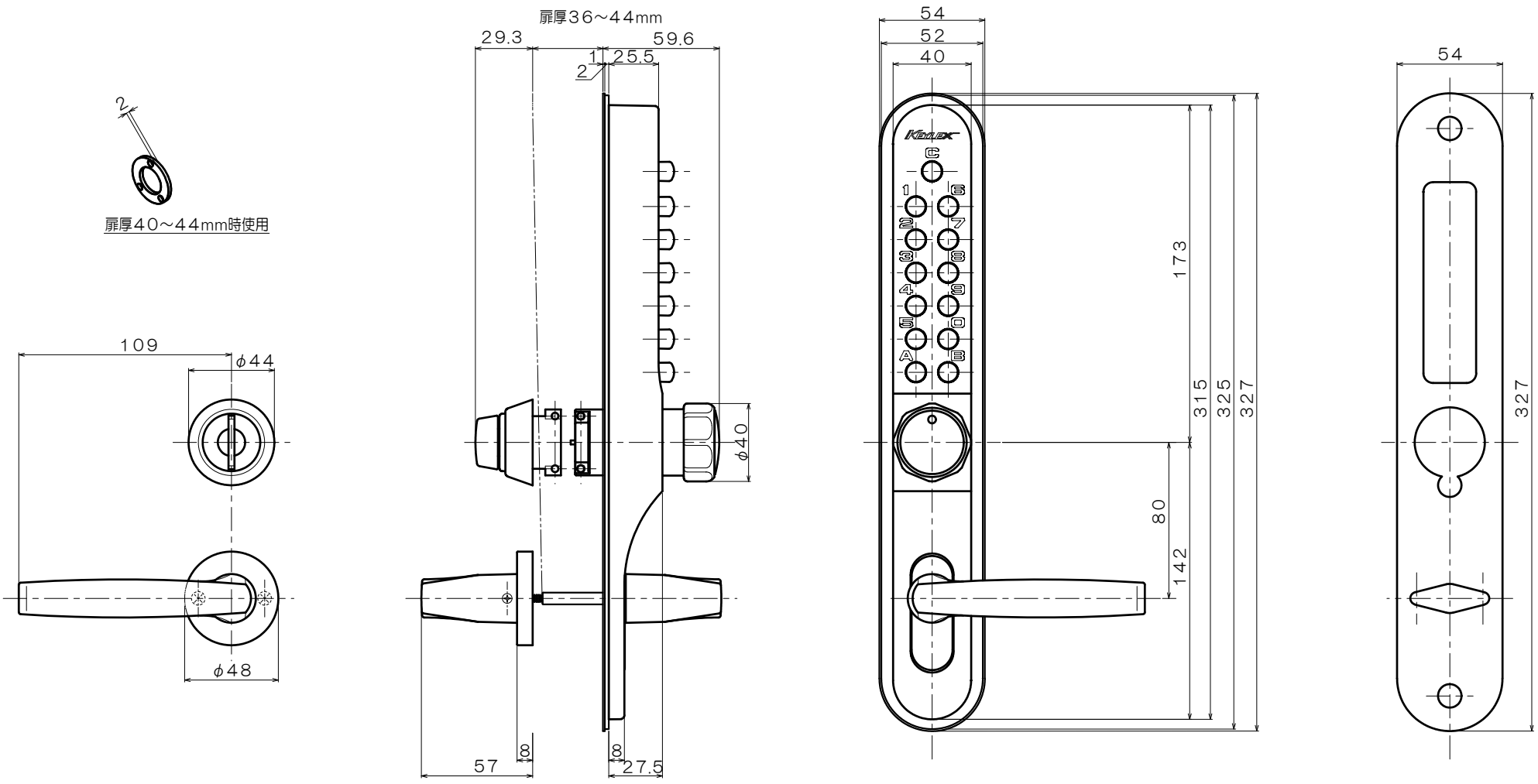

適用品番 KL22277

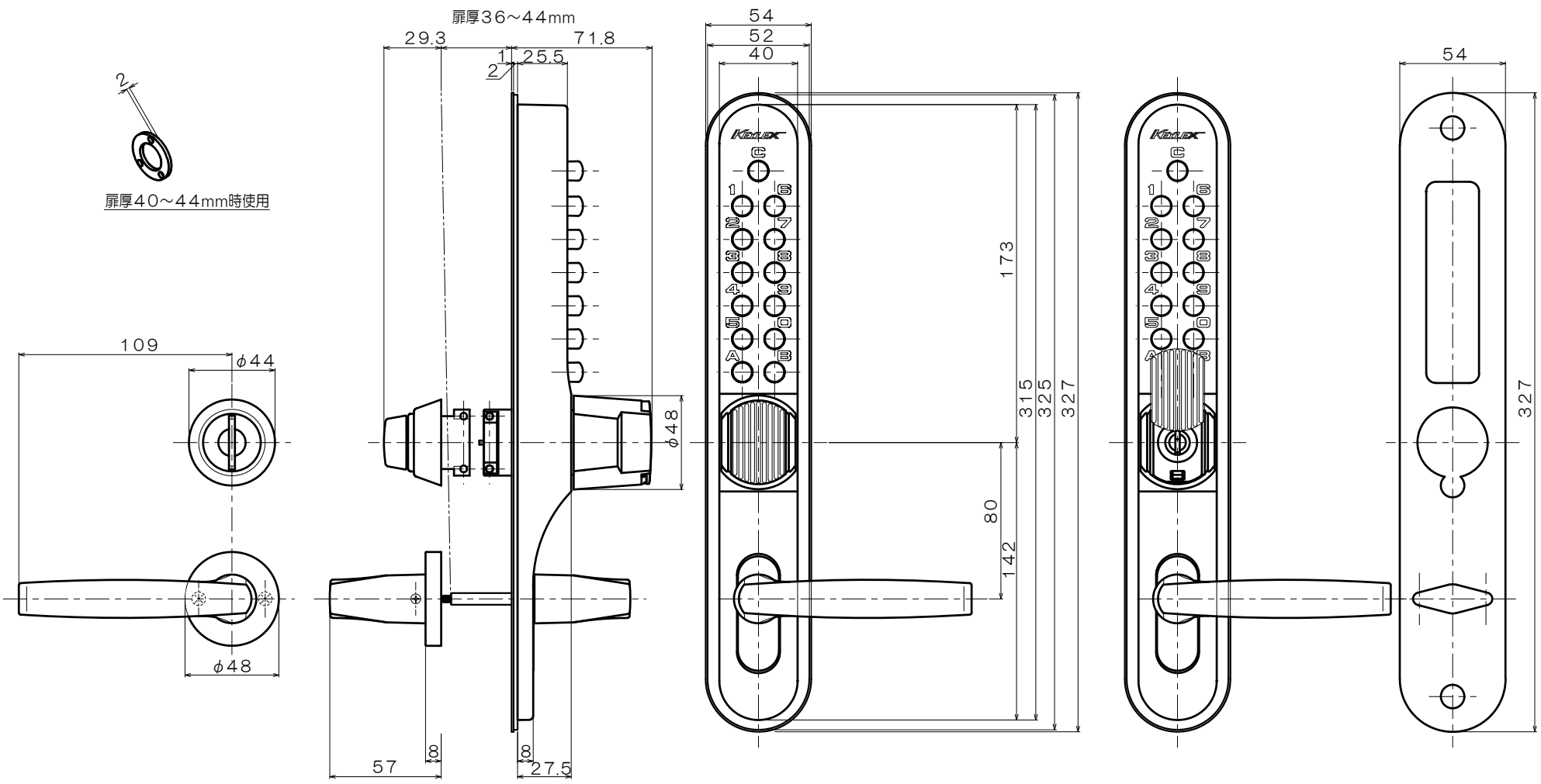

適用品番 KL22278